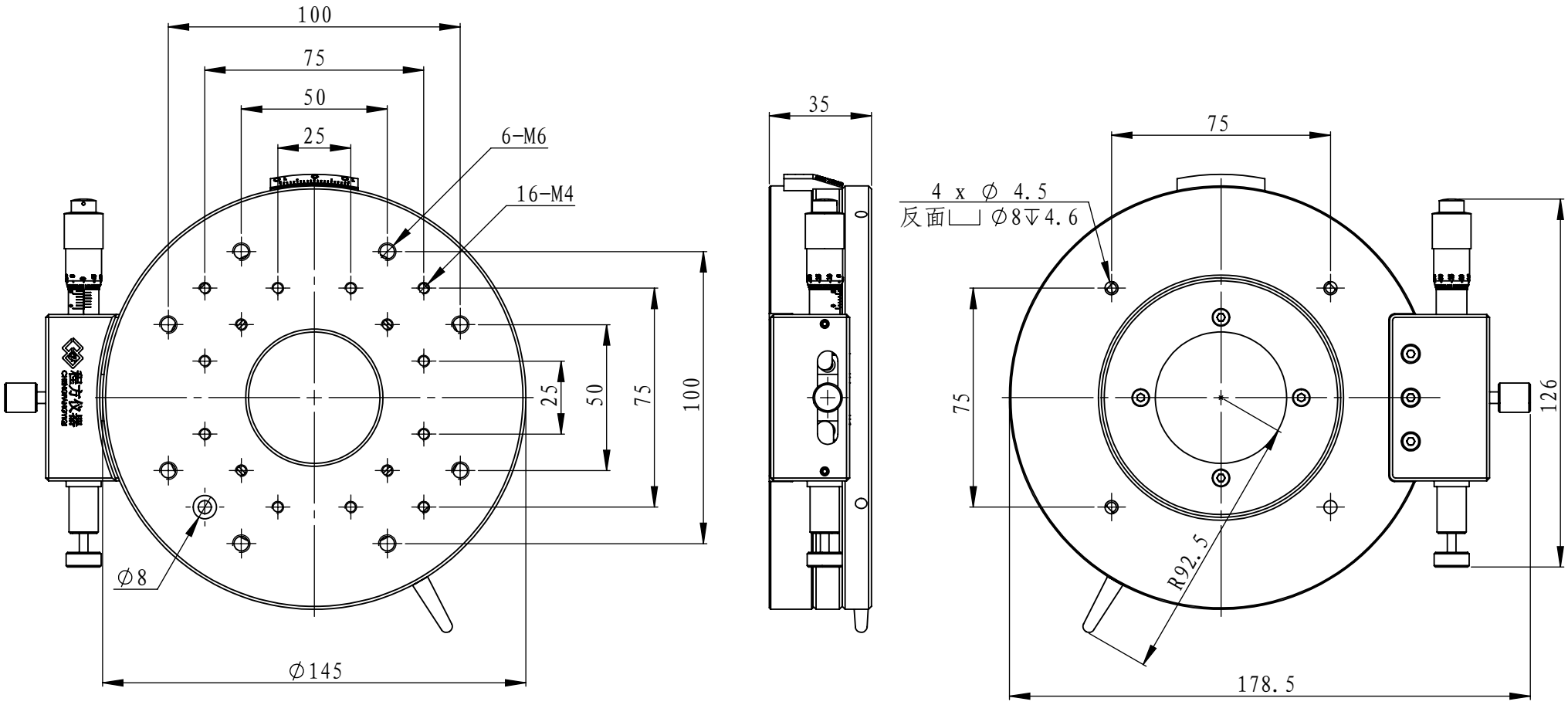

上海程方光学仪器有限公司
手动旋转台
MRT145