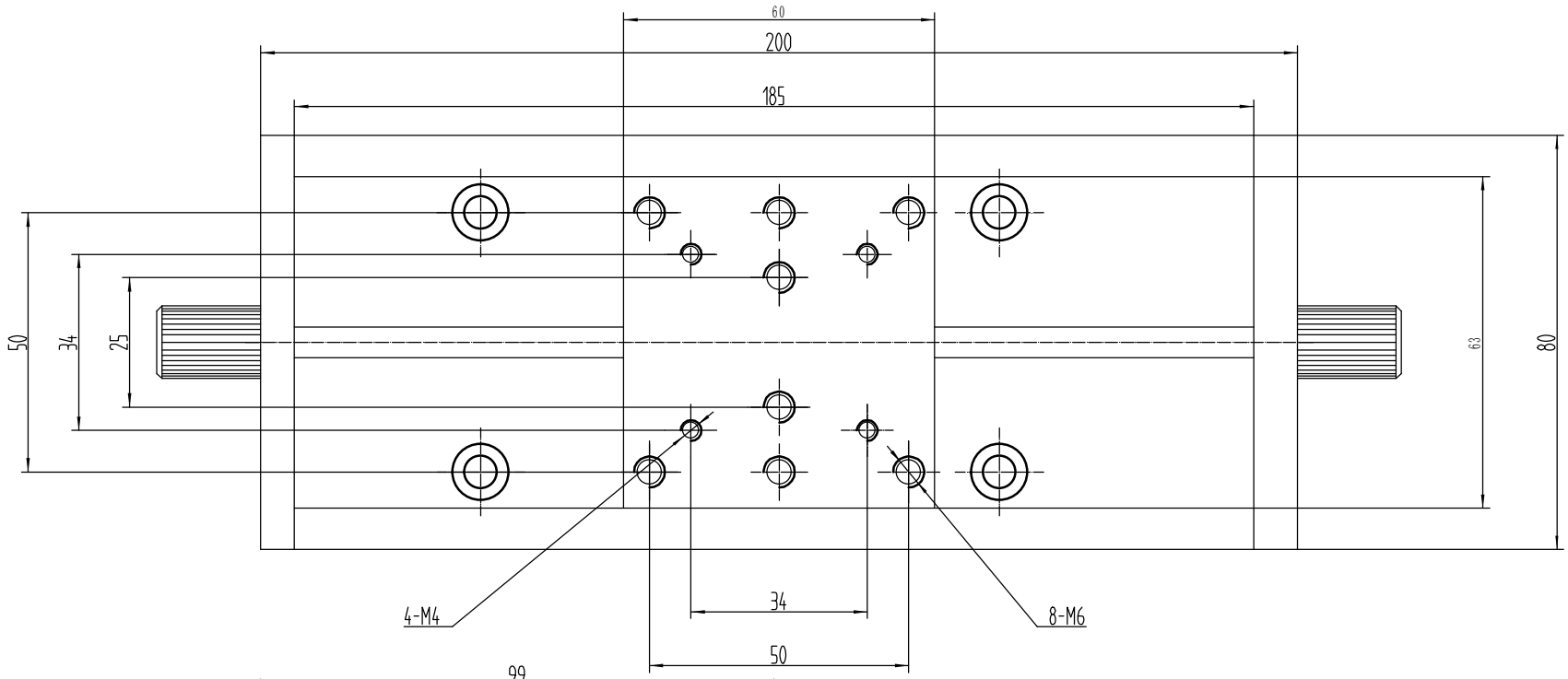

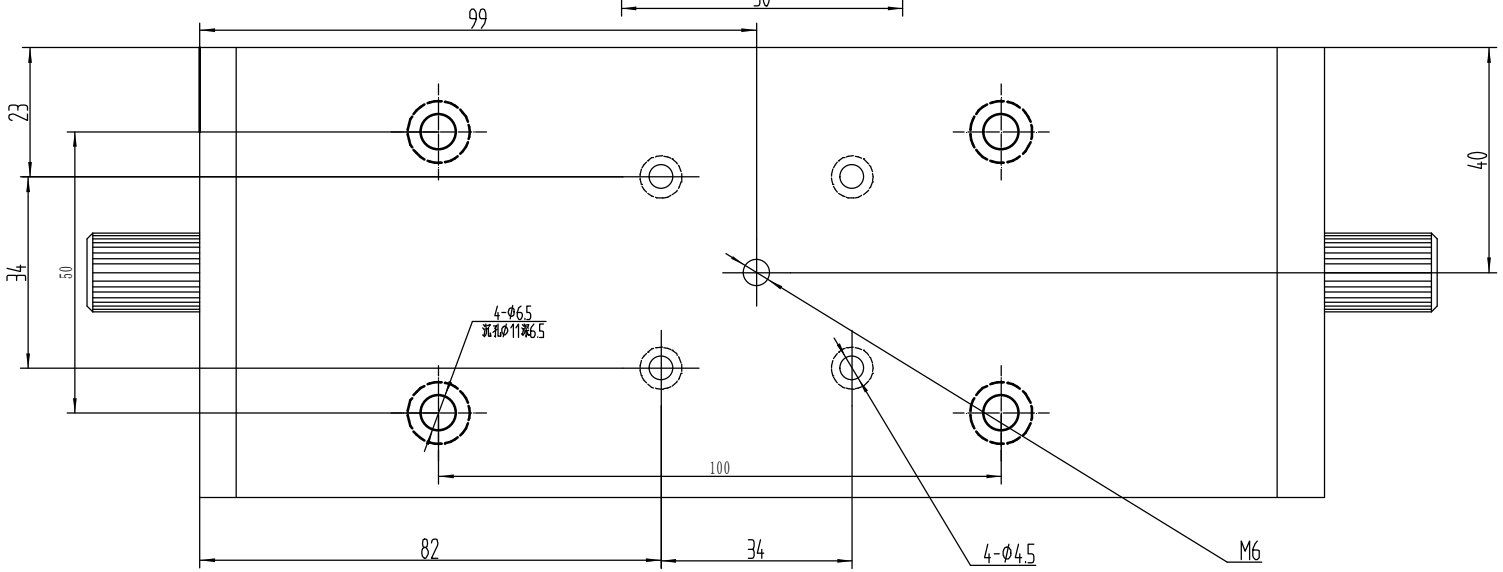

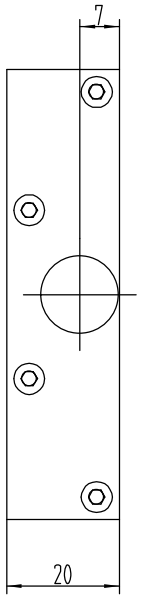

沉孔Φ7.5深4.5

标记	处数	更改文件名	签字	日期	X轴手动滑台	上海程方光学仪器有限公司
设计						X-DSS-125-C-6063-S
						图样标记 / 重量 / 比例 1.5:1
			日期			共 张 / 第 张